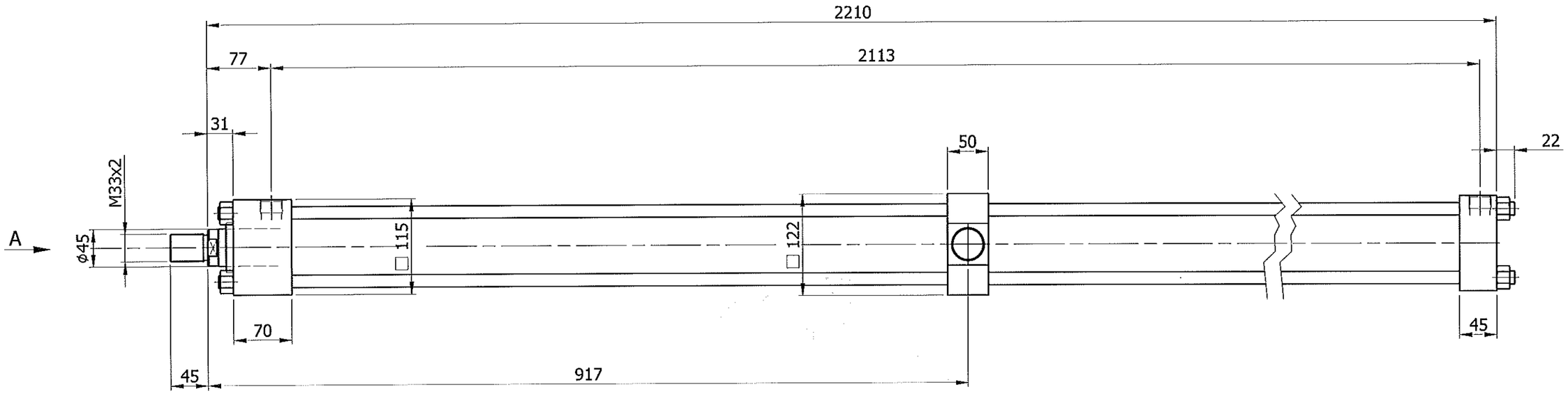

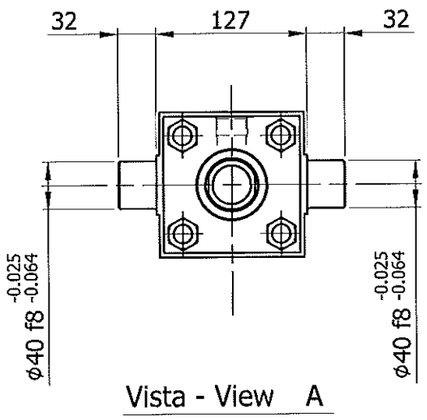

CILINDRO IDRAULICO norme ISO 6020/2 TIPO MT4

ALESAGGIO= ø80

STELO= ø45

CORSA 1870 + 150 (TUBO LIMITAT.) = 2020

TUBO LIMITATORE DI CORSA= 150 mm.

HYDRAULIC CYLINDER ISO 6020/2 TIPO MT4

BORE= ø80

ROD= ø45

STROKE 1870 + 150 (PIPE LIMITER) = 2020

PIPE STROKE LIMITER= 150 mm.

دفتر فنی بهره برداری

تاریخ تایید: ۰۱/ ۰۶/ ۱۴۰۵

F.C

REVISIONE Revision	DESCRIZIONE DELLA MODIFICA Modify description	DATA Date	ESEGUITO DA Prepared by	CONTROLLATO DA Checked by	APPROVATO DA Approved by
00	PRIMA EMISSIONE First issue	03/12/2007	SINTEC		

DIPARTIMENTO - Department: UT-SN

SCALA Scale: 1:5

MASSA UNITARIA Unit Mass: 81 Kg

STG Group S.p.A.

Il contenuto di questo foglio e' propieta' esclusiva di STG Group S.p.A. l'uso non autorizzato di questo documento, o contrario allo scopo per cui e' stato prodotto, e' vietato e verra' perseguito a termini di legge.

The content of this sheet is STG Group S.p.A. copyright property. The unauthorized use of this document, or use contrary to its intented purpose, is not permitted and shall be prosecuted by law.

DESCRIZIONE - Description

CILINDRO IDRAULICO
HYDRAULIC CYLINDER

TRATTAMENTO TERMICO - Heat Treatment

MATERIALE/NORMA - Material/Standard : DA COMMERCIO-FROM TRADE

RIFERIMENTO/COMMESSA - Reference/Job :

FORMATO Size	FOGLIO Sheet	DI Of	N° DISEGNO CLIENTE Customer Drawing N°	DISEGNO STG Group S.p.A. N° - STG Group S.p.A. Drawing N° :	REVISIONE Revision
A3	1	1		OL-8000-00152	00